VEHICLE LIFTS 7 SEVEN



Master Slave = dubbel hydraulisch circuit = dubbel veilig

• hefcapaciteit	3500 kg	• lengte platformen	1,55 m
• hefhoogte	1,94 m	+ opritten	2,27 m
• oprijhoogte	105 mm	• breedte platformen	626 mm
• heftijd	+/- 50 sec	• motor	3x 230/400 V - 2,6 kW
• perslucht	geen	• RAL kleuren	7016 & 3020

SEV-SC35-HL
Schaarhefbrug

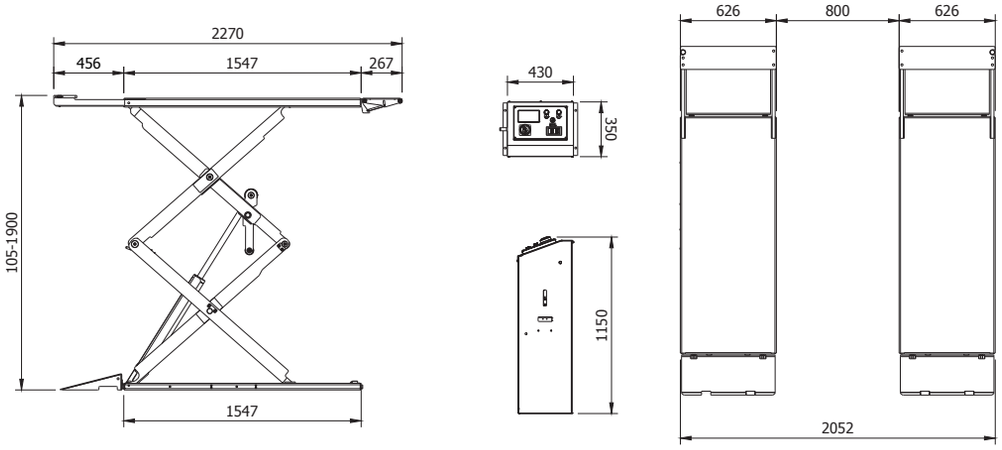

Metalced
www.metalced.be

Mechelsesteenweg 307 - 2550 Kontich
info@metalced.be - 03 457 78 78

VEHICLE LIFTS
SEVEN



Master Slave = circuit hydraulique double = doublement sûr

• capacité de levage	3500 kg	• longueur plates-formes	1,55 m
• hauteur de levage	1,94 m	+ rampes d'accès	2,27 m
• hauteur d'accès	105 mm	• largeur plates-formes	626 mm
• temps de levage	+/- 50 sec	• moteur	3x 230/400 V - 2,6 kW
• air comprimé	non	• couleurs RAL	7016 & 3020

SEV-SC-35-HL
Pont élévateur à ciseaux

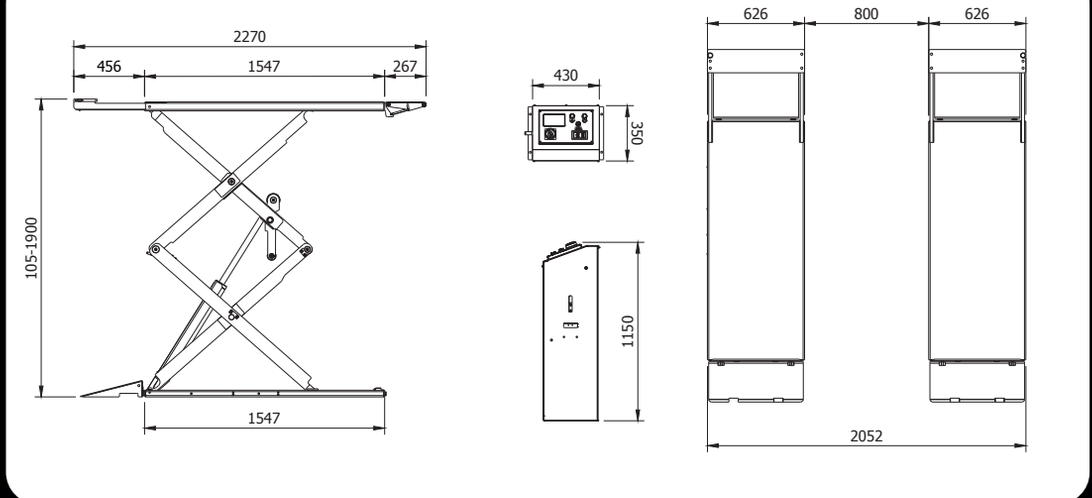

Metalced
www.metalced.be

Rue Pré du Pont 25C - 1750 Jodoigne
info@metalced.be - 010 39 52 52